TOPSHAK

User Manual

TS-WP1

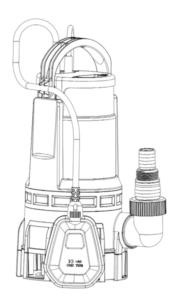

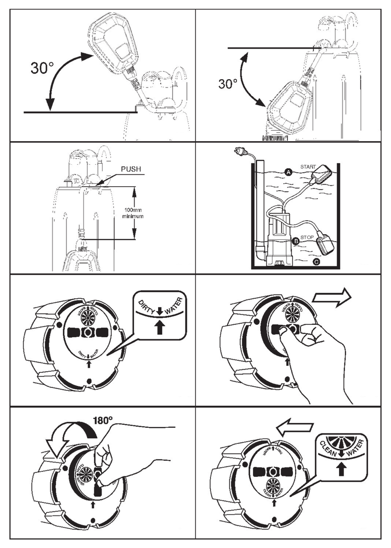

Contents

English...01-06
French..07-12
German...13-18
Italian...19-24
Spanish...25-30
Português..31-36

English

Installation and maintenance

Please read the instruction carefully before use.
Observe the safety code in your country during operating.
It might cause personal injury and damage of machine, if you go against the safety code, and then all authorization will be invalid.
This appliance can be used by children aged from 8 years and above and persons with reduced physical, sensory or mental capabilities or lack of experience and knowledge if they have been given supervision or instruction concerning use of the appliance in a safe way and understand the hazards involved.
Children shall not play with the appliance. Cleaning and user maintenance shall not be made by children without supervision.
Attention!
If the appliance or the supply cord is damaged, it must be repaired by manufacturer, its service agent or qualified person.

Never use the power cable to lift up the electric pump or hang the electric pump by any other operation with the power cable.

Meaning of crossed -out wheeled dustbin:
Do not dispose of electrical appliances as unsorted municipal waste, use separate collection facilities.
Contact your local government for information regarding the collection systems available.
If electrical appliances are disposed of in landfills or dumps, hazardous substances can leak into the groundwater and get into the food chain, damaging your health and well-being.
When replacing old appliances with new ones, the retailer is legally obligated to take back your old appliance for disposals at least free of charge.

WARNING:
1. The electric pump is allowed to use in the basement and souterrain, only if all safety protections conform to the regulations;
2. You can move the electric pump with the carrying handle, and you can also tie the rope on the carrying handle to move it when using in narrow space like well.

3. Never allow it to run under no-load condition.
4. If the electric pump is damaged or changed maliciously, producers can't ensure that the electric pump could work normally.
5. There is an exhaust on the contact surface of the pump body and head cover. It's a normal phenomenon for an electric pump that a little water leaks from the hole during normal working.
6. The water quality might change due to the non-toxic oil in the sealing device. We can't avoid the leakage of the electric pump no matter how pure the water is.

Attention! All operation must be done according to the safe operation regulations.

Don't take any action on the electric pump unless the power is cut off.
The pump must be grounded to avoid electric leakage, and provided with a leakage protector of which the protection current is less than 30mA.

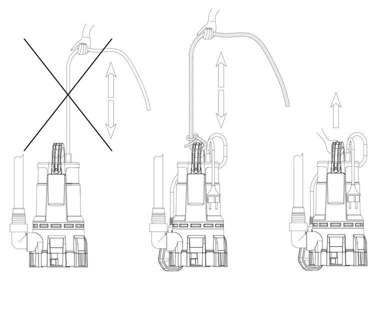

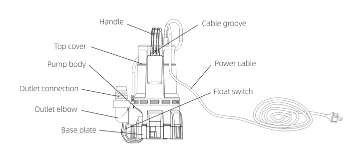

USE

The series of submersible pumps have been designed to pump impure water which contains no fiber. It's usually used at home by manual or automatic way, and it's also used to pump the liquid in the sewer, rainwater, the leakage from groove and so on. As its compact shape and well operability, the electric pump could be used for gardening or in other normal condition as a portable suction pump.
Never use this kind of electric pump in a swimming pool, a pond or a tank where is quite crowded or somewhere exists dangerous hydrocarbon (petrol, diesel, fuel oil, solvent and so on) which might cause accident.
Switching between sewage and plain water state:
Pull the change-over valve down by hand and turn 180° to the base arrow that indicates the sign on the transfer valve, for cleaning water status.

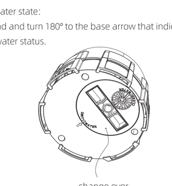

Technical parameters

Supply Power	220-240V~50Hz
Input Power	1000 w
Max Flow	19500 l/h
Max Head	10 m
Degree Of Motor Protection	Class F
Protection Class	IPX8
Ambient Temperature	-5℃ to 40℃
Fluid Temperature	0℃ to 35℃
MAX Immersion Depth	7m
Connection	1 1/2" IG/AG + 1" AG+ 32mm + 25mm
MAX. dia. of particle	35 mm

Switch function
The float switch starts and stops the pump automatically, the electric pump will be turned on when the water level rises to a certain position to turn on the float switch, and when the fall of the water level causes the float switch to be turned off, the electric pump will be turn off automatically.
There is a cable groove on the side of the pump, which users can be used to adjust the length of the switch power cable. The length should be at least 100mm. Make sure the switch can freely swing when you have adjusted the length of the switch power cable.

Attention:

1. The electric pump shouldn't be turned on more than twenty times per minute in order to avoid the electric pump to be started repeatedly, which might reduce the service life of the electric pump.
2. The risk of frost: if the electric pump need to be placed under 0℃, it's necessary to ensure that there is no liquid left in the pump in order to avoid the part of the electric pump to be damaged.
3. The electric pump need to be washed by clean water after used under a condition of sediment, in order to avoid blocking or performance reduction caused by the sediment.

Installation

1. If the electric pump works under a condition of a lot of impurity, it's suggested to place the electric pump at a certain height so as not to make the inlet of the pump blocked.
2. It's the best working state when the electric pump is completely under water.
3. It's necessary to ensure that the electric pump works at the place where the float switch can move freely.

The connection of electric parts

1. The connection and protection of electric parts must be done according to the native regulations, and there is working voltage signed on the nameplate, make sure that the power supply is conformed with the electromotor.
2. When the electric pump works at a place far from power source, the electric pump should work with bigger power cable, or the electric pump couldn't work in the normal state due to the voltage drop.
3. If the electric pump is used outdoors, the extension cable of the pump must be changed into the rubber cable for outdoors.
4. The thermal protector is provided for the electric pump. If the electric pump shuts down automatically due to the overload, the pump will start automatically after the electromotor cools down as long as the power source hasn't been cut off.
5. Never hurt or clip the power cable. Once the power cable is damaged or broken by accident, the electric pump should not be used again, and you should look for the person who is professional or authorized to repair or change it.
Attention: the immersion depth of the electric pump is limited by the length of the power cable.
6. Never use the pump when people are in the water.
7. Make sure that the power plugs and socket are dry.

Maintenance and cleaning

The electric pump doesn't need any professional maintenance when working normally, but the removal must be done by the professional persons. Anyway, all repair and maintenance must be done after the power has been cut off.
Make sure that the inlet at the bottom of the pump has been well installed when turning on the pump in order to avoid the mechanical accident.
Repair and replacement
If the production breaks down and needs repair, please send it to the authorized repair center. The manufacturer won't be responsible for any results caused by the repair without authorization.

Troubleshooting

FAULT	Possible Cause	Remedy
1. The pump works but it does not deliver water.	A. The suction grid is clogged. B. The impeller is clogged or damaged. C. The required head is higher than the pump characteristic.	A. Clean the filter. B. Remove the blocks.
2. The pump doesn't start or shut down according to the change of water level.	The float switch can't swing freely.	Make sure that the float switch swings freely, and adjust the length of the cable by the cable groove.
3. The flow rate is inadequate	A. The suction grid is clogged. B. The impeller or the discharging tube is clogged.	Clean the block.
4. The pump stops with the float switch on after working for a short time	The pump stops automatically for the thermal protector turned on.	Check whether is the temperature or the density of the liquid too high to make the electromotor overheating.
5. The pump doesn't work.	A. Check the float switch swings freely. B. Check the connection of power plug and socket is well.	Make sure that the float switch swings freely, and adjust the length of the cable by the cable groove.

If you have any problem, please contact the manufacturer.

Implementation Standards

IEC/EN 60335- 1 Household and similar electrical appliances--safety Part1: General requirements .
IEC/EN 60335-2-41 Household and similar electrical appliances--safety Part2-41:Particular requirements for pump . 2006/42/EC Machinery

Leading new generation tool

French

D'installation et d'entretien

Lisez attentivement les instructions avant utilisation.
Respectez le code de sécurité de votre pays pendant le fonctionnement.
Cela pourrait causer des blessures et des dommages à la machine, si vous allez à l'encontre du code de sécurité, et alors toute autorisation sera invalide.
Cet appareil peut être utilisé par des enfants âgés de 8 ans et plus et des personnes ayant des capacités physiques, sensorielles ou mentales réduites ou un manque d'expérience et de connaissances s'ils ont reçu une supervision ou des instructions concernant l'utilisation de l'appareil en toute sécurité et comprennent les risques. impliqué.
Les enfants ne doivent pas jouer avec l'appareil. Le nettoyage et l'entretien par l'utilisateur ne doivent pas être effectués par des enfants sans surveillance.
Attention!
Si l'appareil ou le cordon d'alimentation est endommagé, il doit être réparé par le fabricant, son agent de service ou une personne qualifiée.

N'utilisez jamais le câble d'alimentation pour soulever la pompe électrique ou suspendre la pompe électrique par une autre opération avec le câble d'alimentation.

MSignification de poubelle à roues barrée:
Ne jetez pas les appareils électriques avec les déchets municipaux non triés, utilisez des installations de collecte séparées.
Contactez votre gouvernement local pour obtenir des informations sur les systèmes de collecte disponibles.
Si les appareils électriques sont jetés dans des décharges ou des décharges, des substances dangereuses peuvent s'infiltrer dans les eaux souterraines et entrer dans la chaîne alimentaire, nuisant à votre santé et à votre bien-être.
Lors du remplacement d'anciens appareils par des neufs, le détaillant est légalement tenu de reprendre votre ancien appareil pour l'élimination au moins gratuitement.

AVERTISSEMENT:
1. La pompe électrique est autorisée à utiliser au sous-sol et souterrain, seulement si toutes les protections de sécurité sont conformes à la réglementation;
2. Vous pouvez déplacer la pompe électrique avec la poignée de transport, et vous pouvez également attacher la corde sur la poignée de transport pour la déplacer lors de l'utilisation dans un espace étroit comme un puits.
3. Ne le laissez jamais fonctionner sans charge.

4. Si la pompe électrique est endommagée ou modifiée par malveillance, les producteurs ne peuvent pas garantir que la pompe électrique pourrait fonctionner normalement.
5. Il y a un échappement sur la surface de contact du corps de pompe et du couvercle de la tête. C'est un phénomène normal pour une pompe électrique qu'un peu d'eau fuit du trou pendant le fonctionnement normal.
6. La qualité de l'eau peut changer en raison de l'huile non toxique dans le dispositif d'étanchéité. Nous ne pouvons pas éviter les fuites de la pompe électrique, quelle que soit la pureté de l'eau.

Attention! Toutes les opérations doivent être effectuées conformément aux règles d'exploitation en toute sécurité.

N'effectuez aucune action sur la pompe électrique à moins que le courant ne soit coupé.
La pompe doit être mise à la terre pour éviter les fuites électriques et munie d'un protecteur de fuite dont le courant de protection est inférieur à 30 mA.

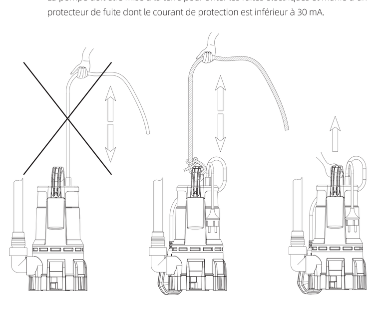

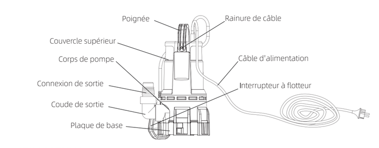

UTILISATION

La série de pompes submersibles a été conçue pour pomper de l'eau impure qui ne contient aucune fibre. Il est généralement utilisé à la maison de manière manuelle ou automatique, et il est également utilisé pour pomper le liquide dans les égouts, l'eau de pluie, les fuites de rainure, etc. En raison de sa forme compacte et de son bon fonctionnement, la pompe électrique pourrait être utilisée pour le jardinage ou dans d'autres conditions normales en tant que pompe d'aspiration portable.
N'utilisez jamais ce type de pompe électrique dans une piscine, un étang ou un réservoir où il y a assez de monde ou quelque part il y a des hydrocarbures dangereux (essence, diesel, fioul, solvant, etc.) qui pourraient provoquer des accidents.

Commutation entre l'état des eaux usées et de l'eau ordinaire:
Tirez la vanne de commutation vers le bas à la main et tournez-la de 180 ° jusqu'à la flèche de base qui indique le signe sur la vanne de transfert, pour le statut de l'eau de nettoyage.

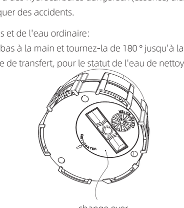

Paramètres techniques

Source de courant	220-240V~50Hz
Puissance d'entrée	1000 w
Débit maximum	19500 l/h
Tête maximum	10 m
Degré de protection du moteur	Classe F
Classe de protection	IPX8
Température ambiante	-5 ℃ à 40 ℃
Température du fluide	0 ℃ à 35 ℃
Profondeur d'immersion maximale	7m
Lien	1 1/2" IG/AG + 1" AG+ 32mm + 25mm
Niveau d'eau d'aspiration minimum	35 mm

Fonction de l'interrupteur
L'interrupteur à flotteur démarre et arrête la pompe automatiquement, la pompe électrique sera activée lorsque le niveau d'eau monte à une certaine position pour activer l'interrupteur à flotteur, et lorsque la baisse du niveau d'eau provoque la désactivation de l'interrupteur à flotteur, la pompe électrique s'éteindra automatiquement.
Il y a une rainure de câble sur le côté de la pompe, que les utilisateurs peuvent utiliser pour ajuster la longueur du câble d'alimentation du commutateur. La longueur doit être d'au moins 100 mm. Assurez-vous que l'interrupteur peut osciller librement lorsque vous avez réglé la longueur du câble d'alimentation de l'interrupteur.

Attention:

1. La pompe électrique ne doit pas être mise en marche plus de vingt fois par minute afin d'éviter le démarrage répété de la pompe électrique, ce qui pourrait réduire la durée de vie de la pompe électrique.
2. Le risque de gel: si l'électropompe doit être placée sous 0 ℃, il faut s'assurer qu'il ne reste plus de liquide dans la pompe afin d'éviter que la partie de l'électropompe ne soit endommagée.
3. La pompe électrique doit être lavée à l'eau claire après avoir été utilisée dans des conditions de sédiment, afin d'éviter le blocage ou la réduction de performance causée par les sédiments.

Installation

1. Si la pompe électrique fonctionne dans un état de grande impureté, il est suggéré de placer la pompe électrique à une certaine hauteur afin de ne pas bloquer l'entrée de la pompe.
2. C'est le meilleur état de fonctionnement lorsque la pompe électrique est complètement sous l'eau.
3. Il est nécessaire de s'assurer que la pompe électrique fonctionne à l'endroit où l'interrupteur à flotteur peut se déplacer librement.

Connexion des pièces électriques

1. La connexion et la protection des pièces électriques doivent être effectuées conformément aux réglementations natives, et il y a une tension de fonctionnement signée sur la plaque signalétique, assurez-vous que l'alimentation est conforme à l'électromoteur.
2. Lorsque la pompe électrique fonctionne à un endroit éloigné de la source d'alimentation, la pompe électrique doit fonctionner avec un câble d'alimentation plus gros, ou la pompe électrique ne pourrait pas fonctionner dans l'état normal en raison de la chute de tension.
3. Dans le cas où la pompe électrique est utilisée à l'extérieur, le câble d'extension de la pompe doit être changé en câble en caoutchouc pour l'extérieur.
4. Le protecteur thermique est fourni pour la pompe électrique. Si la pompe électrique s'arrête automatiquement en raison de la surcharge, la pompe démarrera automatiquement après le refroidissement de l'électromoteur tant que la source d'alimentation n'a pas été coupée.
5. Ne blessez et ne coupez jamais le câble d'alimentation. Une fois que le câble d'alimentation est endommagé ou cassé par accident, la pompe électrique ne doit plus être utilisée et vous devez rechercher la personne qui est professionnelle ou autorisée à la réparer ou la changer.
Attention: La profondeur d'immersion de l'électropompe est limitée par la longueur du câble d'alimentation.
6. N'utilisez jamais la pompe électrique lorsque des personnes sont dans l'eau.
7. Assurez-vous que les fiches d'alimentation et la prise sont sèches.

Entretien et nettoyage

La pompe électrique ne nécessite aucun entretien professionnel lorsqu'elle fonctionne normalement, mais la dépose doit être effectuée par des professionnels. Quoi qu'il en soit, toutes les réparations et l'entretien doivent être effectués après la coupure de courant.
Assurez-vous que l'entrée au bas de la pompe a été bien installée lors de la mise en marche de la pompe afin d'éviter l'accident mécanique.

Réparation et remplacement
Si la production tombe en panne et nécessite une réparation, envoyez-la au centre de réparation agréé. Le fabricant ne sera pas responsable des résultats causés par la réparation sans autorisation.

Dépannage

PANNE	Cause Possible	Solution
1. La pompe fonctionne mais ne fournit pas d'eau.	A. La grille d'aspiration est obstruée. B. La roue est obstruée ou endommagée. C. La hauteur requise est supérieure à la caractéristique de la pompe.	A. Nettoyez le filtre. B. Retirez les blocs.
2. La pompe ne démarre ni ne s'arrête en fonction du changement de niveau d'eau.	L'interrupteur à flotteur ne peut pas osciller librement.	Assurez-vous que l'interrupteur à flotteur oscille librement et ajustez la longueur du câble par la rainure du câble.
3. Le débit est insuffisant.	A. La grille d'aspiration est obstruée. B. La roue ou le tube de décharge est obstrué.	Nettoyez le bloc.
4. La pompe s'arrête avec l'interrupteur à flotteur allumé après avoir travaillé pendant une courte période	La pompe s'arrête automatiquement pour le protecteur thermique activé.	Vérifiez si la température ou la densité du liquide est trop élevée pour faire surchauffer l'électromoteur.
5. La pompe ne fonctionne pas.	A. Vérifiez que l'interrupteur à flotteur oscille librement. B. Vérifiez que la connexion de la fiche d'alimentation et de la prise est correcte.	Assurez-vous que l'interrupteur à flotteur oscille librement et ajustez la longueur du câble par la rainure du câble.

En cas de problème, contactez le fabricant.

Normes de Mise en œuvre

CEI / EN 60335-1 Appareils électrodomestiques et analogues - sécurité Partie 1: Exigences générales.
CEI / EN 60335-2-41 Appareils électrodomestiques et analogues - sécurité Partie 2-41: Exigences particulières pour la pompe. 2006/42/EC Machinerie

封底

MADE IN CHINA

EC REP SCHEUFER Technologies GmbH
Address: Hertleinstrasse 37, 91052, Erlangen, Germany
E-mail: Mark.Zhang@scheufer.com

UK REP VISHTEC UK Co.,Ltd
Address: Unit G25 Waterfront Studios, 1DockRoad, London, E16 1AH
E-mail: Vincent.feng@vish-tec.com

German

Installations- und Wartungsanleitung

Bitte lesen Sie die Anleitung vor der Benutzung sorgfältig durch.
Beachten Sie beim Betrieb die in Ihrem Land geltenden Sicherheitsvorschriften.
Wenn Sie gegen die Sicherheitsvorschriften verstoßen, kann dies zu Verletzungen und Schäden am Gerät führen, und alle Genehmigungen werden ungültig.
Dieses Gerät kann von Kindern ab 8 Jahren und darüber sowie von Personen mit verringerten physischen, sensorischen oder mentalen Fähigkeiten oder Mangel an Erfahrung und Wissen benutzt werden, wenn sie beaufsichtigt oder bezüglich des sicheren Gebrauchs des Geräts unterwiesen wurden und die daraus resultierenden Gefahren verstehen.
Kinder dürfen nicht mit dem Gerät spielen. Reinigung und Benutzerwartung dürfen nicht von Kindern ohne Aufsicht durchgeführt werden.
Achtung!
Wenn das Gerät oder das Netzkabel beschädigt ist, muss es vom Hersteller, seinem Kundendienst oder einer qualifizierten Person repariert werden.

Verwenden Sie das Netzkabel niemals zum Anheben der Elektropumpe oder zum Aufhängen der Elektropumpe durch eine andere Operation mit dem Netzkabel.

Bedeutung der durchgestrichenen Mülltonne auf Rädern:
Entsorgen Sie Elektrogeräte nicht als unsortierten Siedlungsabfall, sondern nutzen Sie getrennte Sammeleinrichtungen.
Wenden Sie sich an Ihre Gemeindeverwaltung, um Informationen über die verfügbaren Sammelsysteme zu erhalten.
Wenn Elektrogeräte auf Deponien oder Müllkippen entsorgt werden, können gefährliche Stoffe ins Grundwasser und in die Nahrungskette gelangen und Ihre Gesundheit und Ihr Wohlbefinden beeinträchtigen.
Beim Austausch von Altgeräten gegen Neugeräte ist der Händler gesetzlich verpflichtet, Ihr Altgerät zur Entsorgung zumindest kostenlos zurückzunehmen.

WARNUNG:
1. Die Elektropumpe darf im Keller und im Souterrain nur verwendet werden, wenn alle Sicherheitsvorkehrungen den Vorschriften entsprechen;
2. Sie können die Elektropumpe mit dem Tragegriff bewegen, und Sie können auch das Seil am Tragegriff binden, um sie auch in engen Räumen zu bewegen.
3. Lassen Sie es niemals im Leerlauf laufen.

4. Wenn die Elektropumpe beschädigt oder mutwillig verändert wird, können die Hersteller nicht sicherstellen, dass die Elektropumpe normal funktioniert.
5. An der Kontaktfläche von Pumpenkörper und Kopfdeckel befindet sich ein Auspuff. Es ist ein normales Phänomen für eine elektrische Pumpe, dass während des normalen Betriebs etwas Wasser aus dem Loch austritt.
6. Die Wasserqualität kann sich aufgrund des ungiftigen Öls im Verschlussgerät ändern. Wir können das Auslaufen der elektrischen Pumpe nicht vermeiden, egal wie rein das Wasser ist.

Achtung! Alle Arbeiten müssen nach den Regeln der Betriebssicherheit durchgeführt werden.

Nehmen Sie keine Maßnahmen an der Elektropumpe vor, wenn der Strom nicht abgeschaltet ist. Die Pumpe muss geerdet sein, um elektrische Leckagen zu vermeiden, und mit einem Leckageschutzschalter versehen sein, dessen Schutzstrom weniger als 30 mA beträgt.

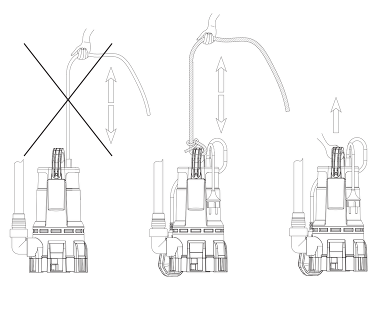

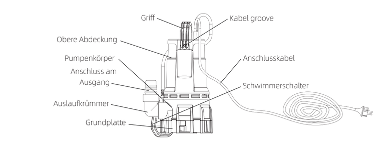

ANWENDUNG

Die Serie der Tauchpumpen wurde entwickelt, um unreines Wasser zu pumpen, das keine Fasern enthält. Sie wird in der Regel zu Hause auf manuelle oder automatische Weise verwendet, und sie wird auch verwendet, um die Flüssigkeit in der Kanalisation, Regenwasser, die Leckage aus der Nut und so weiter zu pumpen. Aufgrund der kompakten Form und der guten Bedienbarkeit kann die Elektropumpe bei der Gartenarbeit oder unter anderen normalen Bedingungen als tragbare Saugpumpe verwendet werden.
Verwenden Sie diese Art von Elektropumpe niemals in einem Schwimmbad, einem Teich oder einem Tank, in dem sich viele Menschen aufhalten oder in dem gefährliche Kohlenwasserstoffe (Benzin, Diesel, Heizöl, Lösungsmittel usw.) vorhanden sind, die einen Unfall verursachen könnten.
Umschalten zwischen Abwasser- und Klarwasserzustand:
Ziehen Sie das Umschaltventil von Hand nach unten und drehen Sie es um 180° in Richtung des Basispfeils, der das Zeichen auf dem Umschaltventil anzeigt, für den Reinigungswasserzustand.

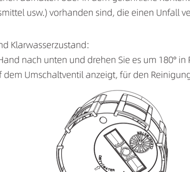

Technische Daten

Versorgungsleistung	220-240V~50Hz
Eingangsleistung	1000 w
Max. Durchfluss	19500 l/h
Maximale Förderhöhe	10 m
Schutzgrad des Motors	Klasse F
Schutzklasse	IPX8
Umgebungs-Temperatur	-5℃ bis 40℃
Temperatur der Flüssigkeit	0℃ bis 35℃
MAX Eintauchtiefe	7m
Verbindung	1 1/2" IG/AG + 1" AG+ 32mm + 25mm
MAX. Partikeldurchmesser	35 mm

Schalterfunktion
Der Schwimmerschalter startet und stoppt die Pumpe automatisch, die Elektropumpe wird eingeschaltet, wenn der Wasserstand bis zu einer bestimmten Position steigt, um den Schwimmerschalter einzuschalten, und wenn das Absinken des Wasserstandes das Ausschalten des Schwimmerschalters bewirkt, wird die Elektropumpe automatisch ausgeschaltet.
An der Seite der Pumpe befindet sich eine Kabelnut, mit der der Benutzer die Länge des Schaltstromkabels einstellen kann. Die Länge sollte mindestens 100 mm betragen. Stellen Sie sicher, dass der Schalter frei schwingen kann, wenn Sie die Länge des Schalterstromkabels eingestellt haben.

Achtung :

1. Die elektrische Pumpe sollte nicht mehr als zwanzig Mal pro Minute eingeschaltet werden, um zu vermeiden, dass die elektrische Pumpe wiederholt gestartet wird, was die Lebensdauer der elektrischen Pumpe verringern könnte.
2. Frostgefahr: Wenn die Elektropumpe unter 0℃ gestellt werden muss, muss sichergestellt werden, dass keine Flüssigkeit in der Pumpe verbleibt, um zu vermeiden, dass die Teile der Elektropumpe beschädigt werden.
3. Die elektrische Pumpe muss mit sauberem Wasser gewaschen werden, nachdem sie unter einer Bedingung von Sediment verwendet wurde, um eine Blockierung oder Leistungsreduzierung durch das Sediment zu vermeiden.

Installation

1. Wenn die Elektropumpe unter einer Bedingung mit vielen Verunreinigungen arbeitet, wird empfohlen, die Elektropumpe in einer bestimmten Höhe zu platzieren, um den Einlass der Pumpe nicht zu blockieren.
2. Es ist der beste Betriebszustand, wenn die elektrische Pumpe vollständig unter Wasser steht.
3. Es muss sichergestellt werden, dass die elektrische Pumpe an einem Ort arbeitet, an dem sich der Schwimmerschalter frei bewegen kann.

Der Anschluss von elektrischen Teilen

1. Der Anschluss und die Absicherung der elektrischen Teile muss gemäß den einheimischen Vorschriften erfolgen, und auf dem Typenschild ist die Betriebsspannung angegeben, stellen Sie sicher, dass die Spannungsversorgung mit dem Elektromotor übereinstimmt.
2. Wenn die Elektropumpe an einem Ort arbeitet, der weit von der Stromquelle entfernt ist, sollte die Elektropumpe mit einem größeren Stromkabel arbeiten, oder die Elektropumpe könnte wegen des Spannungsabfalls nicht im normalen Zustand arbeiten.
3. Wenn die Elektropumpe im Freien verwendet wird, muss das Verlängerungskabel der Pumpe durch ein Gummikabel für den Außenbereich ersetzt werden.
4. Die elektrische Pumpe ist mit einem thermischen Schutz ausgestattet. Wenn sich die Elektropumpe aufgrund der Überlastung automatisch abschaltet, startet die Pumpe automatisch, nachdem der Elektromotor abgekühlt ist, solange die Stromquelle nicht abgeschaltet wurde.
5. Verletzen oder zerschneiden Sie niemals das Stromkabel. Wenn das Stromkabel versehentlich beschädigt oder gebrochen ist, sollte die Elektropumpe nicht mehr verwendet werden, und Sie sollten eine Person suchen, die professionell oder autorisiert ist, es zu reparieren oder auszutauschen.
Achtung: Die Eintauchtiefe der Elektropumpe ist durch die Länge des Stromkabels begrenzt.
6. Verwenden Sie die elektrische Pumpe niemals, wenn sich Personen im Wasser befinden.
7. Stellen Sie sicher, dass die Netzstecker und die Steckdose trocken sind.

Wartung und Reinigung

Die Elektropumpe benötigt bei normalem Betrieb keine fachmännische Wartung, aber der Ausbau muss von Fachleuten durchgeführt werden. In jedem Fall müssen alle Reparatur- und Wartungsarbeiten nach der Stromunterbrechung durchgeführt werden.
Vergewissern Sie sich beim Einschalten der Pumpe, dass der Einlass an der Unterseite der Pumpe gut installiert ist, um einen mechanischen Unfall zu vermeiden.

Reparatur und Austausch
Wenn die Produktion ausfällt und repariert werden muss, senden Sie sie bitte an das autorisierte Reparaturzentrum. Der Hersteller haftet nicht für Folgen, die durch eine nicht autorisierte Reparatur entstehen.

Fehlerbehebung

Fehler	Mögliche Ursachen	Lösung
1. Die Pumpe funktioniert, aber sie fördert kein Wasser.	A. Das Ansauggitter ist verstopft. B. Das Laufrad ist verstopft oder beschädigt. C. Die erforderliche Förderhöhe ist höher als die Pumpenkennlinie.	A. Reinigen Sie den Filter. B. Entfernen Sie die Blöcke.
2. Die Pumpe startet oder schaltet sich nicht entsprechend der Änderung des Wasserstands ab.	Der Schwimmerschalter kann nicht frei schwingen.	Vergewissern Sie sich, dass der Schwimmerschalter frei schwingt, und stellen Sie die Länge des Kabels an der Kabelrille ein.
3. Die Durchflussmenge ist unzureichend.	A. Das Ansauggitter ist verstopft. B. Das Laufrad oder das Austragsrohr ist verstopft.	Reinigen Sie den Block.
4. Die Pumpe stoppt bei eingeschaltetem Schwimmerschalter, nachdem sie kurze Zeit gearbeitet hat.	Die Pumpe stoppt automatisch, wenn der Thermoschutz eingeschaltet ist.	Prüfen Sie, ob die Temperatur oder die Dichte der Flüssigkeit zu hoch ist, um eine Überhitzung des Elektromotors zu verursachen.
5. Die Pumpe funktioniert nicht.	A. Prüfen Sie, ob der Schwimmerschalter frei schwingt. B. Prüfen Sie, ob der Anschluss von Netzstecker und Steckdose in Ordnung ist.	Vergewissern Sie sich, dass der Schwimmerschalter frei schwingt, und passen Sie die Länge des Kabels an der Kabelrille an.

Wenn Sie ein Problem haben, wenden Sie sich bitte an den Hersteller.

3. Implementationsstandards
IEC/EN 60335- 1 Elektrische Geräte für den Hausgebrauch und ähnliche Zwecke - Sicherheit Teil1: Allgemeine Anforderungen .
IEC/EN 60335-2-41 Elektrische Geräte für den Hausgebrauch und ähnliche Zwecke - Sicherheit Teil2-41:Besondere Anforderungen für Pumpen .2006/42/EC Maschinen

Italian

Istruzioni di installazione e manutenzione

Leggere attentamente le istruzioni prima dell'uso.
Rispettare il codice di sicurezza del proprio paese durante il funzionamento.
Potrebbe causare lesioni personali e danni alla macchina, se si va contro il codice di sicurezza, e quindi tutte le autorizzazioni non saranno valide.
Questo apparecchio può essere utilizzato da bambini di età pari o superiore a 8 anni e da persone con ridotte capacità fisiche, sensoriali o mentali o con mancanza di esperienza e conoscenza se sono stati supervisionati o istruiti sull'uso dell'apparecchio in modo sicuro e comprendono i pericoli coinvolti.
I bambini non devono giocare con l'apparecchio. La pulizia e la manutenzione dell'utente non devono essere eseguite da bambini senza supervisione.
Attenzione!
Se l'apparecchio o il cavo di alimentazione sono danneggiati, devono essere riparati dal produttore, dal suo agente di servizio o da una persona qualificata.

Non utilizzare mai il cavo di alimentazione per sollevare l'elettropompa o appendere l'elettropompa in nessun'altra operazione con il cavo di alimentazione.

Significato della pattumiera con ruote barrata:
Non smaltire gli apparecchi elettrici come rifiuti urbani indifferenziati, utilizzare impianti di raccolta differenziata.
Contattare il governo locale per informazioni sui sistemi di raccolta disponibili.
Se gli apparecchi elettrici vengono smaltiti in discariche o discariche, le sostanze pericolose possono fuoriuscire nelle acque sotterranee ed entrare nella catena alimentare, danneggiando la salute e il benessere.
Quando si sostituiscono i vecchi apparecchi con quelli nuovi, il rivenditore è legalmente obbligato a ritirare il vecchio apparecchio per lo smaltimento almeno gratuitamente.

AVVERTIMENTO:
1. L'elettropompa può essere utilizzata in cantina e seminterrato, solo se tutte le protezioni di sicurezza sono conformi alle norme;
2. È possibile spostare l'elettropompa con la maniglia di trasporto e anche legare la fune alla maniglia di trasporto per spostarla quando si utilizza anche in spazi ristretti.
3. Non lasciarlo mai funzionare in assenza di carico.
4. Se l'elettropompa viene danneggiata o modificata in modo intenzionale, i produttori non possono garantire che l'elettropompa possa funzionare normalmente.

5. È presente uno scarico sulla superficie di contatto del corpo della pompa e del coperchio della testa. È un fenomeno normale per un'elettropompa che durante il normale funzionamento fuoriesca un po 'd'acqua dal foro.
6. La qualità dell'acqua potrebbe cambiare a causa dell'olio non tossico nel dispositivo di tenuta. Non possiamo evitare la fuoriuscita dell'elettropompa, non importa quanto sia pura l'acqua.
Attenzione! Tutte le operazioni devono essere eseguite secondo le norme di funzionamento sicuro.

Non intraprendere alcuna azione sull'elettropompa a meno che non venga interrotta l'alimentazione.
La pompa deve essere collegata a terra per evitare dispersioni elettriche e dotata di un dispositivo di protezione contro le perdite la cui corrente di protezione è inferiore a 30mA.

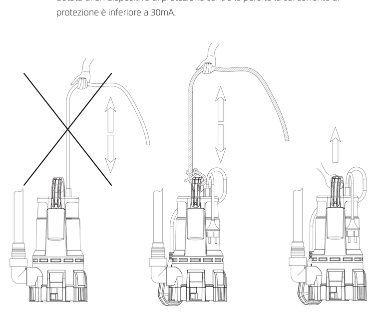

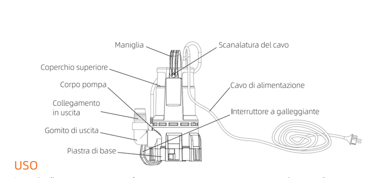

USO

La serie di pompe sommerse è stata progettata per pompare acqua impura che non contiene fibre. Di solito viene utilizzato a casa in modo manuale o automatico, ed è anche usato per pompare il liquido nelle fognature, l'acqua piovana, la fuoriuscita dalla scanalatura e così via. Data la sua forma compatta e la buona operatività, l'elettropompa può essere utilizzata per il giardinaggio o in altre condizioni normali come pompa aspirante portatile.
Non utilizzare mai questo tipo di elettropompa in una piscina, in un laghetto o in una cisterna molto affollata o dove sono presenti idrocarburi pericolosi (benzina, gasolio, olio combustibile, solventi e così via) che potrebbero causare incidenti.

Passaggio dallo stato fognario allo stato acqua normale:
Tirare verso il basso manualmente la valvola di commutazione e ruotarla di 180 ° sulla freccia di base che indica il segno sulla valvola di trasferimento, per lo stato dell'acqua di pulizia.

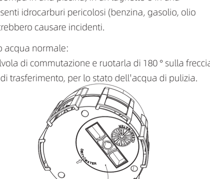

Parametri Tecnici

Alimentazione elettrica	220-240V~50Hz
Potenza di ingresso	1000 w
Flusso massimo	19500 l/h
Prevalenza massima	10 m
Grado di protezione del motore	Classe F
Classe di protezione	IPX8
Temperatura ambiente	Da -5 ℃ a 40 ℃
Temperatura del fluido	Da 0 ℃ a 35 ℃
Profondità di immersione massima	7m
Connessione	1 1/2" IG/AG + 1" AG+ 32mm + 25mm
Diametro massimo delle particelle	35 mm

Funzione dell'interruttore
L'interruttore a galleggiante avvia e arresta la pompa automaticamente, l'elettropompa si accende quando il livello dell'acqua sale a una certa posizione per accendere l'interruttore a galleggiante e quando la caduta del livello dell'acqua provoca lo spegnimento dell'interruttore a galleggiante, l'elettropompa si spegnerà automaticamente.
Sul lato della pompa è presente una scanalatura per il cavo, che gli utenti possono utilizzare per regolare la lunghezza del cavo di alimentazione dell'interruttore. La lunghezza dovrebbe essere di almeno 100 mm. Assicurarsi che l'interruttore possa oscillare liberamente dopo aver regolato la lunghezza del cavo di alimentazione dell'interruttore.

Attenzione:

1. L'elettropompa non deve essere accesa più di venti volte al minuto per evitare che l'elettropompa venga avviata ripetutamente, cosa che potrebbe ridurre la durata dell'elettropompa.
2. Il rischio di gelo: se l'elettropompa deve essere posta sotto 0 ℃, è necessario assicurarsi che non sia rimasto liquido nella pompa per evitare che la parte dell'elettropompa venga danneggiata.
3. L'elettropompa deve essere lavata con acqua pulita dopo essere stata utilizzata in condizioni di sedimento, al fine di evitare il blocco o la riduzione delle prestazioni causata dal sedimento.

Installazione

1. Se l'elettropompa lavora in condizioni di molta impurità, si consiglia di posizionare l'elettropompa ad una certa altezza in modo da non ostruire l'ingresso della pompa.
2. È il miglior stato di funzionamento quando l'elettropompa è completamente sott'acqua.
3. È necessario assicurarsi che l'elettropompa funzioni nel punto in cui l'interruttore a galleggiante può muoversi liberamente.

Collegamento delle parti elettriche

1. Il collegamento e la protezione delle parti elettriche deve essere effettuato secondo le normative locali, e sulla targa è presente la tensione di lavoro, assicurarsi che l'alimentazione sia conforme al motore elettrico.
2. Quando l'elettropompa funziona in un luogo lontano dalla fonte di alimentazione, l'elettropompa dovrebbe funzionare con un cavo di alimentazione più grande, o l'elettropompa non potrebbe funzionare nello stato normale a causa della caduta di tensione.
3. Nel caso in cui l'elettropompa venga utilizzata all'esterno, la prolunga della pompa deve essere sostituita con il cavo in gomma per esterni.
4. La protezione termica è prevista per l'elettropompa. Se l'elettropompa si spegne automaticamente a causa del sovraccarico, la pompa si avvia automaticamente dopo che l'elettromotore si è raffreddato purché non sia stata tolta l'alimentazione.
5. Non ferire o agganciare mai il cavo di alimentazione. Una volta che il cavo di alimentazione è danneggiato o rotto accidentalmente, l'elettropompa non deve essere riutilizzata e si dovrebbe cercare una persona professionale o autorizzata a ripararla o cambiarla.
Attenzione: La profondità di immersione dell'elettropompa è limitata dalla lunghezza del cavo di alimentazione.
6. Non utilizzare mai l'elettropompa quando le persone sono in acqua.
7. Assicurarsi che le spine di alimentazione e la presa siano asciutte.

Manutenzione e pulizia

L'elettropompa non necessita di alcuna manutenzione professionale durante il normale funzionamento, ma la rimozione deve essere effettuata da professionisti. In ogni caso, tutte le riparazioni e la manutenzione devono essere eseguite dopo aver interrotto l'alimentazione.
Assicurarsi che l'ingresso nella parte inferiore della pompa sia stato installato correttamente quando si accende la pompa per evitare incidenti meccanici.

Riparazione e sostituzione
Nel caso in cui la produzione si interrompa e necessiti di riparazioni, inviarla al centro riparazioni autorizzato. Il produttore non sarà responsabile per eventuali risultati causati dalla riparazione senza autorizzazione.

Risoluzione dei Problemi

GUASTO	Causa Possibile	Soluzione
1. La pompa funziona ma non eroga acqua.	A. La griglia di aspirazione è ostruita. B. La girante è ostruita o danneggiata. C. La prevalenza richiesta è superiore alla caratteristica della pompa.	A. Pulire il filtro. B. Rimuovere i blocchi.
2. La pompa non si avvia o non si spegne in base al cambiamento del livello dell'acqua.	L'interruttore a galleggiante non può oscillare liberamente.	Assicurarsi che l'interruttore a galleggiante oscilli liberamente e regolare la lunghezza del cavo tramite la scanalatura del cavo.
3. La portata è inadeguata.	A. La griglia di aspirazione è ostruita. B. La girante o il tubo di scarico è ostruito.	Pulire il blocco.
4. La pompa si ferma con l'interruttore a galleggiante acceso dopo aver lavorato per un breve periodo	La pompa si ferma automaticamente per il protettore termico acceso.	Verificare se la temperatura o la densità del liquido è troppo alta per surriscaldare l'elettromotore.
5. La pompa non funziona.	A. Verificare che l'interruttore a galleggiante oscilli liberamente. B. Verificare che il collegamento della spina e della presa di alimentazione sia corretto.	Assicurarsi che l'interruttore a galleggiante oscilli liberamente e regolare la lunghezza del cavo tramite la scanalatura del cavo.

In caso di problemi, contattare il produttore.

Standard di Implementazione

IEC / EN 60335-1 Apparecchi elettrici domestici e simili - sicurezza Parte 1: requisiti generali.
IEC / EN 60335-2-41 Apparecchi elettrici domestici e simili - sicurezza Part2-41: Requisiti particolari per la pompa. 2006/42/EC Macchinari

Spanish

nstrucción de instalación y mantenimiento

Lea atentamente las instrucciones antes de usar.
Observe el código de seguridad de su país durante el funcionamiento.
Podría causar lesiones personales y daños a la máquina, si va en contra del código de seguridad, y entonces toda autorización será inválida.
Este aparato puede ser utilizado por niños a partir de 8 años y personas con capacidades físicas, sensoriales o mentales reducidas o con falta de experiencia y conocimiento si han recibido supervisión o instrucciones sobre el uso del aparato de forma segura y comprenden los peligros. involucrado.
Los niños no deben jugar con el aparato. Los niños no deben realizar la limpieza y el mantenimiento del usuario sin supervisión.
¡Atención!
Si el aparato o el cable de alimentación está dañado, debe ser reparado por el fabricante, su agente de servicio o una persona calificada.

No utilice nunca el cable de alimentación para levantar la bomba eléctrica ni colgar la bomba eléctrica mediante ninguna otra operación con el cable de alimentación.

Significado de cubo de basura con ruedas tachado:
No deseche los aparatos eléctricos como residuos municipales sin clasificar, use instalaciones de recolección separadas.
Comuníquese con su gobierno local para obtener información sobre los sistemas de recolección disponibles.
Si los aparatos eléctricos se desechan en vertederos o vertederos, las sustancias peligrosas pueden filtrarse al agua subterránea y entrar en la cadena alimentaria, dañando su salud y bienestar.
Cuando reemplace electrodomésticos viejos por otros nuevos, el minorista está legalmente obligado a retirar su electrodoméstico viejo para su eliminación al menos sin cargo.

ADVERTENCIA:
1. Se permite el uso de la bomba eléctrica en el sótano y subterráneo, solo si todas las protecciones de seguridad cumplen con las regulaciones;
2. Puede mover la bomba eléctrica con el asa de transporte, y también puede atar la cuerda en el asa de transporte para moverla cuando se usa en un espacio estrecho como bien.
3. Nunca permita que funcione sin carga.

4. Si la bomba eléctrica se daña o se cambia maliciosamente, los productores no pueden garantizar que la bomba eléctrica funcione normalmente.
5. Hay un escape en la superficie de contacto del cuerpo de la bomba y la tapa del cabezal. Es un fenómeno normal para una bomba eléctrica que se filtre un poco de agua por el orificio durante el funcionamiento normal.
6. La calidad del agua puede cambiar debido al aceite no tóxico en el dispositivo de sellado. No podemos evitar la fuga de la bomba eléctrica por muy pura que sea el agua.

¡Atención! Toda la operación debe realizarse de acuerdo con las regulaciones de operación segura.

No realice ninguna acción en la bomba eléctrica a menos que se corte la energía.
La bomba debe estar conectada a tierra para evitar fugas eléctricas y debe estar provista de un protector de fugas cuya corriente de protección sea inferior a 30 mA.

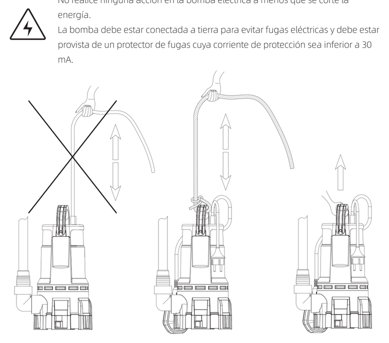

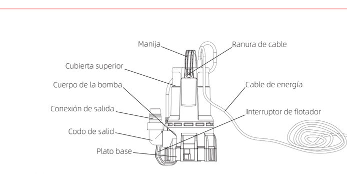

USO

La serie de bombas sumergibles ha sido diseñada para bombear agua impura que no contiene fibra. Suele utilizarse en casa de forma manual o automática, y también se utiliza para bombear el líquido en el alcantarillado, el agua de lluvia, las fugas de la ranura, etc. Debido a su forma compacta y su capacidad de funcionamiento, la bomba eléctrica podría usarse para jardinería o en otras condiciones normales como bomba de succión portátil.
Nunca use este tipo de bomba eléctrica en una piscina, un estanque o un tanque donde esté bastante concurrido o en algún lugar donde exista un hidrocarburo peligroso (gasolina, diesel, fuel oil, solvente, etc.) que pueda causar un accidente.

Cambio entre el estado de aguas residuales y agua corriente:
Jale la válvula de cambio hacia abajo con la mano y gire 180 ° hacia la flecha de la base que indica el letrero en la válvula de transferencia, para el estado del agua de limpieza.

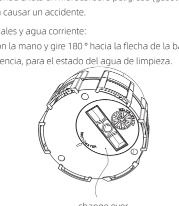

Parámetros técnicos

Fuente de alimentación	220-240V~50Hz
Potencia de entrada	1000 w
Flujo maximo	19500 l/h
Cabeza maxima	10 m
Grado de protección del motor	Clase F
Clase de protección	IPX8
Temperatura ambiente	-5 ℃ a 40 ℃
Temperatura del fluido	0 ℃ a 35 ℃
Profundidad máxima de inmersión	7m
Conexión	1 1/2" IG/AG + 1" AG+ 32mm + 25mm
Diámetro máximo de partícula	35 mm

Función del interruptor
El interruptor de flotador enciende y detiene la bomba automáticamente, la bomba eléctrica se encenderá cuando el nivel del agua suba a una cierta posición para encender el interruptor de flotador, y cuando la caída del nivel del agua haga que el interruptor de flotador se apague, la bomba eléctrica se apagará automáticamente.
Hay una ranura para cable en el costado de la bomba, que los usuarios pueden usar para ajustar la longitud del cable de alimentación del interruptor. La longitud debe ser de al menos 100 mm. Asegúrese de que el interruptor pueda oscilar libremente cuando haya ajustado la longitud del cable de alimentación del interruptor.

Atención:

1. La bomba eléctrica no debe encenderse más de veinte veces por minuto para evitar que la bomba eléctrica se encienda repetidamente, lo que podría reducir la vida útil de la bomba eléctrica.
2. El riesgo de heladas: si es necesario colocar la bomba eléctrica por debajo de 0 ℃, es necesario asegurarse de que no quede líquido en la bomba para evitar que se dañe la parte de la bomba eléctrica.
3. La bomba eléctrica debe lavarse con agua limpia después de usarse en condiciones de sedimento, para evitar el bloqueo o la reducción del rendimiento causada por el sedimento.

Instalación

1. Si la bomba eléctrica funciona en condiciones de mucha impureza, se sugiere colocar la bomba eléctrica a una cierta altura para no bloquear la entrada de la bomba.
2. Es el mejor estado de funcionamiento cuando la bomba eléctrica está completamente bajo el agua.
3. Es necesario asegurarse de que la bomba eléctrica funcione en el lugar donde el interruptor de flotador puede moverse libremente.

Conexión de partes eléctricas

1. La conexión y protección de las partes eléctricas debe realizarse de acuerdo a las regulaciones nativas, y existe voltaje de trabajo firmado en la placa de identificación, asegúrese de que la fuente de alimentación sea compatible con el motor eléctrico.
2. Cuando la bomba eléctrica funciona en un lugar alejado de la fuente de energía, la bomba eléctrica debería funcionar con un cable de alimentación más grande o la bomba eléctrica no podría funcionar en el estado normal debido a la caída de voltaje.
3. En caso de que la bomba eléctrica se utilice en exteriores, el cable de extensión de la bomba debe cambiarse por el cable de goma para exteriores.
4. Se proporciona el protector térmico para la bomba eléctrica. Si la bomba eléctrica se apaga automáticamente debido a la sobrecarga, la bomba se pondrá en marcha automáticamente después de que el motor eléctrico se enfríe, siempre que no se haya cortado la fuente de alimentación.
5. Nunca lastime ni recorte el cable de alimentación. Una vez que el cable de alimentación se daña o se rompe por accidente, la bomba eléctrica no debe volver a utilizarse y debe buscar a la persona profesional o autorizada para repararla o cambiarla.
Atención: La profundidad de inmersión de la bomba eléctrica está limitada por la longitud del cable de alimentación.
6. Nunca use la bomba eléctrica cuando haya personas en el agua.
7. Asegúrese de que los enchufes y la toma de corriente estén secos.

Mantenimiento y limpieza

La bomba eléctrica no necesita ningún mantenimiento profesional cuando funciona con normalidad, pero la extracción debe ser realizada por personas profesionales. De todos modos, todas las reparaciones y el mantenimiento deben realizarse después de que se haya cortado la energía.
Asegúrese de que la entrada en la parte inferior de la bomba esté bien instalada al encender la bomba para evitar el accidente mecánico.

Reparación y reemplazo
En caso de que la producción se averíe y necesite reparación, envíelo al centro de reparación autorizado. El fabricante no será responsable de los resultados causados por la reparación sin autorización.

Solución de problemas

FALLA	Causa Posible	Solución
1. La bomba funciona pero no suministra agua.	A. La rejilla de succión está obstruida. B. El impulsor está obstruido o dañado. C. La altura requerida es mayor que la característica de la bomba.	A. Limpie el filtro. B. Quite los bloques.
2. La bomba no se enciende ni se apaga según el cambio de nivel de agua.	El interruptor de flotador no puede oscilar libremente.	Asegúrese de que el interruptor de flotador gire libremente y ajuste la longitud del cable por la ranura del cable.
3. El caudal es inadecuado.	A. La rejilla de succión está obstruida. B. El impulsor o el tubo de descarga están obstruidos.	Limpie el bloque.
4. La bomba se detiene con el interruptor de flotador encendido después de funcionar durante un breve período de tiempo.	La bomba se detiene automáticamente cuando se enciende el protector térmico.	Compruebe si la temperatura o la densidad del líquido es demasiado alta para hacer que el motor eléctrico se sobrecaliente.
5. La bomba no funciona.	A. Verifique que el interruptor de flotador se mueva libremente. B. Verifique que la conexión del enchufe y el enchufe estén bien.	Asegúrese de que el interruptor de flotador gire libremente y ajuste la longitud del cable por la ranura del cable.

En caso de tener algún problema, contacte con el fabricante.

Estándares de Implementación

IEC / EN 60335-1 Aparatos electrodomésticos y análogos: seguridad Parte 1: Requisitos generales.
IEC / EN 60335-2-41 Aparatos electrodomésticos y análogos: seguridad Parte 2-41: Requisitos particulares para bomba.
2006/42/EC Maquinaria

Português

Instruções de instalação e manutenção

Por favor, leia as instruções cuidadosamente antes de usar.
Observe o código de segurança em seu país durante a operação.
Isso pode causar ferimentos pessoais e danos à máquina, se você violar o código de segurança, e todas as autorizações serão inválidas.
Este aparelho pode ser usado por crianças a partir de 8 anos de idade e pessoas com capacidades físicas, sensoriais ou mentais reduzidas ou falta de experiência e conhecimento, caso tenham recebido supervisão ou instruções sobre o uso do aparelho de forma segura e compreendam os perigos envolvidos.
As crianças não devem brincar com o aparelho. A limpeza e manutenção do usuário não devem ser feitas por crianças sem supervisão.
Atenção!
Se o aparelho ou o cabo de alimentação estiverem danificados, devem ser reparados pelo fabricante, seu agente de serviço ou pessoa qualificada.

Nunca use o cabo de alimentação para levantar a bomba elétrica ou pendure a bomba elétrica por qualquer outra operação com o cabo de alimentação.

Significado de caixote do lixo com rodas cruzado:
Não descarte aparelhos elétricos como lixo municipal não selecionado, use instalações de coleta seletiva.
Entre em contato com o governo local para obter informações sobre os sistemas de coleta disponíveis.
Se os aparelhos elétricos forem descartados em aterros ou lixões, substâncias perigosas podem vazar para o lençol freático e entrar na cadeia alimentar, prejudicando sua saúde e bem-estar.
Ao substituir aparelhos antigos por novos, o revendedor é legalmente obrigado a devolver o aparelho antigo para descarte, pelo menos gratuitamente.

AVISO:
1. A bomba elétrica é permitida para uso no subsolo e no subsolo, somente se todas as proteções de segurança estiverem em conformidade com os regulamentos;
2. Você pode mover a bomba elétrica com a alça de transporte e também pode amarrar a corda na alça de transporte para movê-la ao usar em um espaço estreito.
3. Nunca permita que ele funcione sem carga.

4. Se a bomba elétrica for danificada ou alterada de forma maliciosa, os produtores não podem garantir que a bomba elétrica funcione normalmente.
5. Há uma exaustão na superfície de contato do corpo da bomba e na tampa do cabeçote. É um fenômeno normal para uma bomba elétrica que um pouco de água vaze do orifício durante o funcionamento normal.
6. A qualidade da água pode mudar devido ao óleo não tóxico no dispositivo de vedação. Não podemos evitar o vazamento da bomba elétrica, não importa o quão pura a água seja.

Atenção! Todas as operações devem ser feitas de acordo com os regulamentos de operação segura.

Não execute nenhuma ação na bomba elétrica, a menos que a energia seja cortada.
A bomba deve ser aterrada para evitar vazamento elétrico e fornecida com um protetor de vazamento cuja corrente de proteção seja inferior a 30mA.

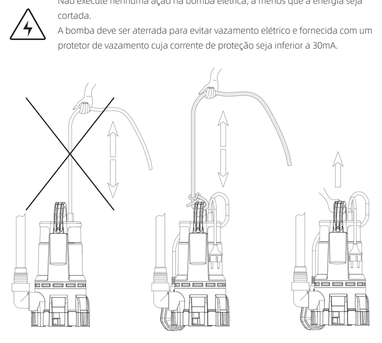

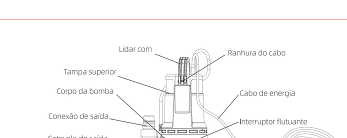

USAR

A série de bombas submersíveis foi projetada para bombear água impura que não contém fibras. Geralmente é usado em casa de forma manual ou automática, e também é usado para bombear o líquido no esgoto, na água da chuva, no vazamento da ranhura e assim por diante. Devido à sua forma compacta e boa operacionalidade, a bomba elétrica pode ser usada para jardinagem ou em outras condições normais como uma bomba de sucção portátil.
Nunca use este tipo de bomba elétrica em uma piscina, lagoa ou tanque muito lotado ou em algum lugar onde haja hidrocarbonetos perigosos (gasolina, diesel, óleo combustível, solvente e assim por diante) que podem causar acidentes.

Alternando entre o estado de esgoto e água pura:
Puxe a válvula de comutação para baixo com a mão e gire 180 ° para a seta de base que indica o sinal na válvula de transferência, para o status da água de limpeza.

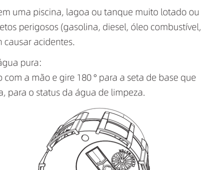

Parâmetros técnicos

Fonte de alimentação	220-240V~50Hz
Potência de entrada	1000 w
Fluxo Máximo	19500 l/h
Max Head	10 m
Grau de proteção do motor	Classe F
Aula de proteção	IPX8
Temperatura ambiente	-5℃ bis 40℃
Temperatura do fluido	0℃ bis 35℃
Profundidade de imersão máxima	7m
Conexão	1 1/2" IG/AG + 1" AG+ 32mm + 25mm
MAX. dia. de partícula	35 mm

Mudar de função
O interruptor do flutuador inicia e para a bomba automaticamente, a bomba elétrica será ligada quando o nível da água subir para uma determinada posição para ligar o interruptor do flutuador, e quando a queda do nível da água fizer com que o interruptor do flutuador seja desligado, a bomba elétrica será desligada automaticamente.
Há uma ranhura para cabo na lateral da bomba, que os usuários podem usar para ajustar o comprimento do cabo de alimentação do switch. O comprimento deve ser de pelo menos 100 mm. Certifique-se de que o interruptor pode oscilar livremente depois de ajustar o comprimento do cabo de alimentação do interruptor.

Atenção:

1. A bomba elétrica não deve ser ligada mais de vinte vezes por minuto para evitar que a bomba elétrica seja ligada repetidamente, o que pode reduzir a vida útil da bomba elétrica.
2. O risco de geada: se a bomba elétrica precisar ser colocada abaixo de 0 ℃, é necessário garantir que não haja líquido deixado na bomba para evitar que a parte da bomba elétrica seja danificada.
3. A bomba elétrica deve ser lavada com água limpa depois de usada na condição de sedimento, a fim de evitar o bloqueio ou redução do desempenho causado pelo sedimento.

Instalação

1. Se a bomba elétrica funcionar sob uma condição de muita impureza, sugere-se colocar a bomba elétrica a uma certa altura de modo a não bloquear a entrada da bomba.
2. É o melhor estado de funcionamento quando a bomba elétrica está completamente submersa.
3. É necessário garantir que a bomba elétrica funcione no local onde o interruptor de bóia pode se mover livremente.

A conexão de peças elétricas

1. A conexão e proteção das partes elétricas devem ser feitas de acordo com as normas nativas, havendo tensão de trabalho assinalada na placa de identificação, certifique-se de que a alimentação esteja em conformidade com o eletromotor.
2. Quando a bomba elétrica funciona em um local longe da fonte de alimentação, a bomba elétrica deve funcionar com um cabo de alimentação maior, ou a bomba elétrica não pode funcionar no estado normal devido à queda de tensão.
3. Se a bomba elétrica for usada ao ar livre, o cabo de extensão da bomba deve ser mudado para o cabo de borracha para o ar livre.
4. O protetor térmico é fornecido para a bomba elétrica. Se a bomba elétrica desligar automaticamente devido à sobrecarga, a bomba iniciará automaticamente após o eletromotor esfriar, desde que a fonte de alimentação não tenha sido desligada.
5. Nunca machuque ou prenda o cabo de alimentação. Uma vez que o cabo de força esteja danificado ou quebrado acidentalmente, a bomba elétrica não deve ser usada novamente, e você deve procurar por pessoa profissionalmente autorizada para repará-la ou trocá-la.
Atenção: a profundidade de imersão da bomba elétrica é limitada pelo comprimento do cabo de força.
6. Nunca use a bomba elétrica quando houver pessoas na água.
7. Certifique-se de que os plugues de alimentação e o soquete estejam secos.

Manutenção e limpeza

A bomba elétrica não necessita de manutenção profissional para funcionar normalmente, mas a retirada deve ser feita por profissionais. De qualquer forma, todo reparo e manutenção devem ser feitos após o corte de energia.
Certifique-se de que a entrada na parte inferior da bomba esteja bem instalada ao ligar a bomba para evitar o acidente mecânico.
Reparo e substituição
Se a produção quebrar e precisar de reparos, envie-o para um centro de reparos autorizado. O fabricante não será responsável por quaisquer resultados causados pelo reparo sem autorização.

Solução de problemas

CULPA	Possível causa	Remédio
1. A bomba funciona, mas não fornece água.	A. A grade de sucção está entupida. B. O impulsor está obstruído ou danificado. C. A altura manométrica necessária é superior à característica da bomba.	A. Limpe o filtro. B. Remova os blocos.
2. A bomba não liga ou desliga de acordo com a mudança do nível de água.	O interruptor de flutuação não pode girar livremente.	Certifique-se de que a chave flutuante oscile livremente e ajuste o comprimento do cabo pela ranhura do cabo.
3. A vazão é inadequada.	A. A grade de sucção está entupida. B. O impulsor ou tubo de descarga está obstruído.	Limpe o bloco.
4. A bomba para com o interruptor flutuante ligado após trabalhar por um curto período	A bomba para automaticamente para o protetor térmico ligado.	Verifique se a temperatura ou a densidade do líquido está muito alta para causar superaquecimento do eletromotor.
5. A bomba não funciona.	A. Verifique se o interruptor de flutuação oscila livremente. B. Verifique se a conexão do plugue e do soquete está correta.	Certifique-se de que a chave flutuante oscile livremente e ajuste o comprimento do cabo pela ranhura do cabo.

Se você tiver qualquer problema, entre em contato com o fabricante.

Padrões de Implementação

IEC/EN 60335-1 aparelhos eletrodomésticos e similares -segurança
Parte 1: Requerimentos gerais
IEC/EN 60335-2-41 aparelhos eletrodomésticos e similares -segurança
Parte 2-41: Requisitos particulares para bomba 2006/42/EC Maquinário